Datablad

Varenummer: 2301170707
Beskrivelse: E+G Håndhjul
VDT.160 A-14

Mål

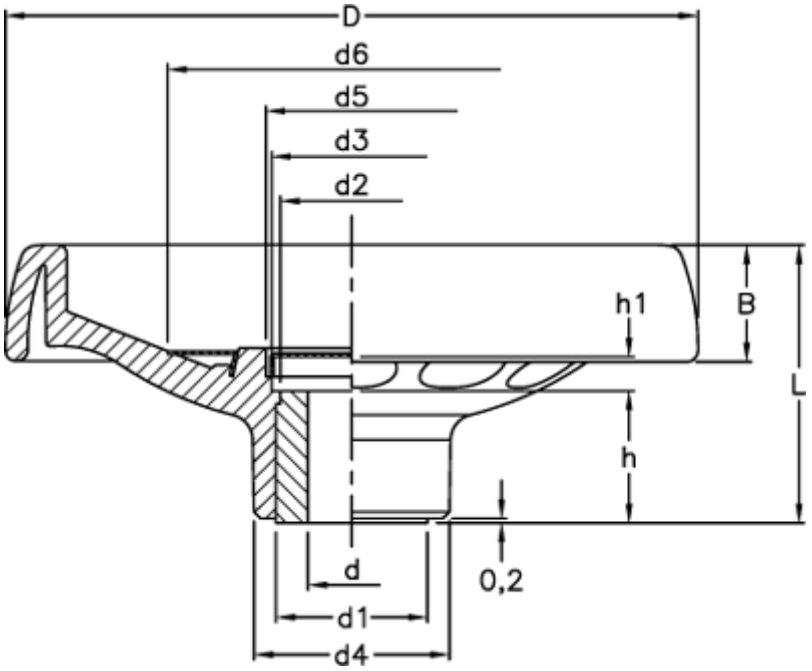

B	= 27	d6	= 90
C (N*m)	= 400	d H7	= 14
D	= 160	h	= 28
d1	= 35	h1	= 11.0
d2	= 33	L	= 64
d3	= 38	L (J)	= 25
d4	= 46		
d5	= 40		

Dokumenter, målskitser og brochurer af enhver slags kan indeholde fejl for hvilke Brd. Klee A/S ikke hæfter.